⚠ お客様へ

この度は弊社の製品をお買い求め頂き誠にありがとうございます。
本説明書文中には記載されていませんが、本体のシートとホロを
洗濯することができます。下記のようにホロの片側の付け根部分を
取り外してシートとホロを取り外して下さい。

※スパナを用意して下さい。
※取り外すのは片側だけにして下さい。

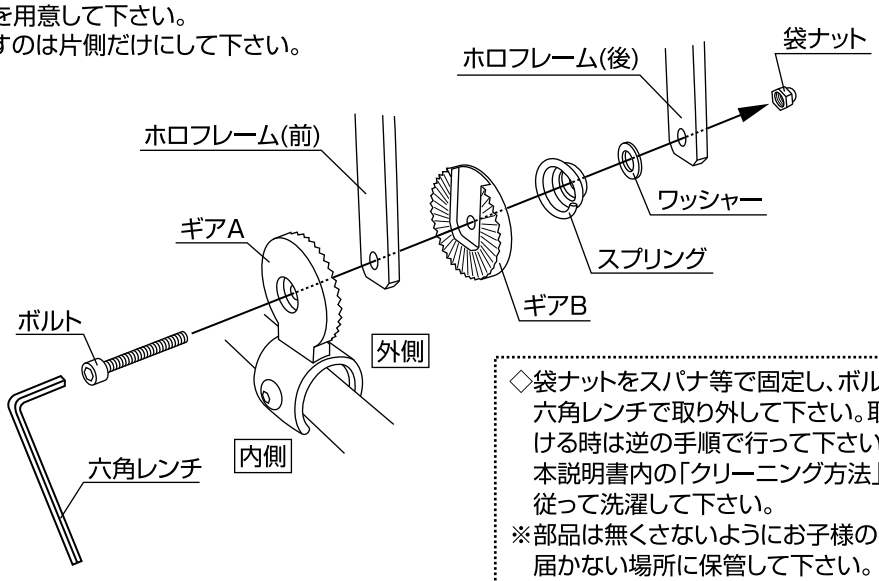

◇袋ナットをスパナ等で固定し、ボルトを六角レンチで取り外して下さい。取り付ける時は逆の手順で行って下さい。
本説明書内の「クリーニング方法」に従って洗濯して下さい。
※部品は無くさないようにお子様の手の届かない場所に保管して下さい。

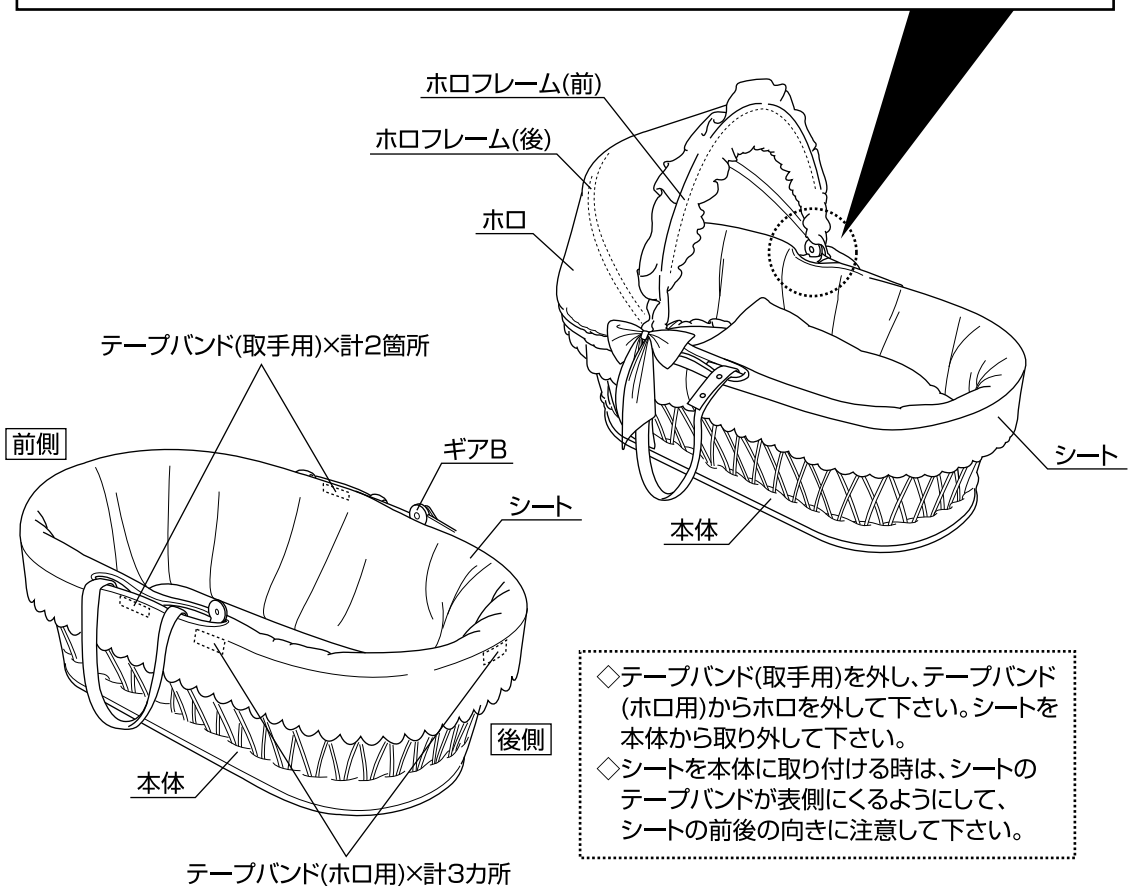

◇テープバンド(取手用)を外し、テープバンド(ホロ用)からホロを外して下さい。シートを本体から取り外して下さい。
◇シートを本体に取り付ける時は、シートのテープバンドが表側にくるようにして、シートの前後の向きに注意して下さい。